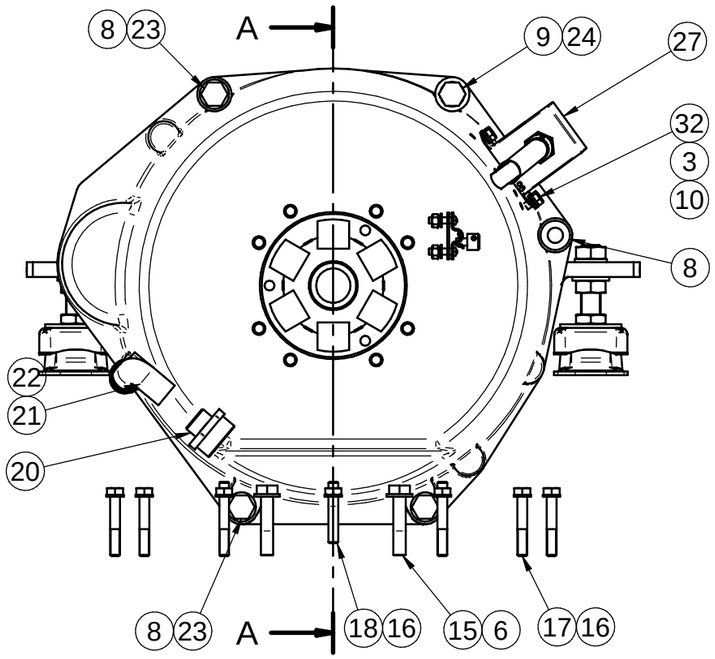

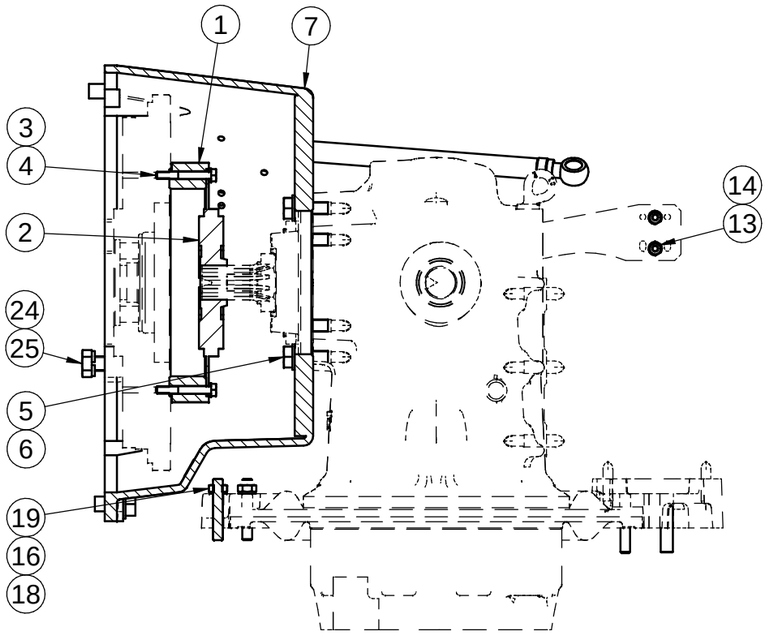

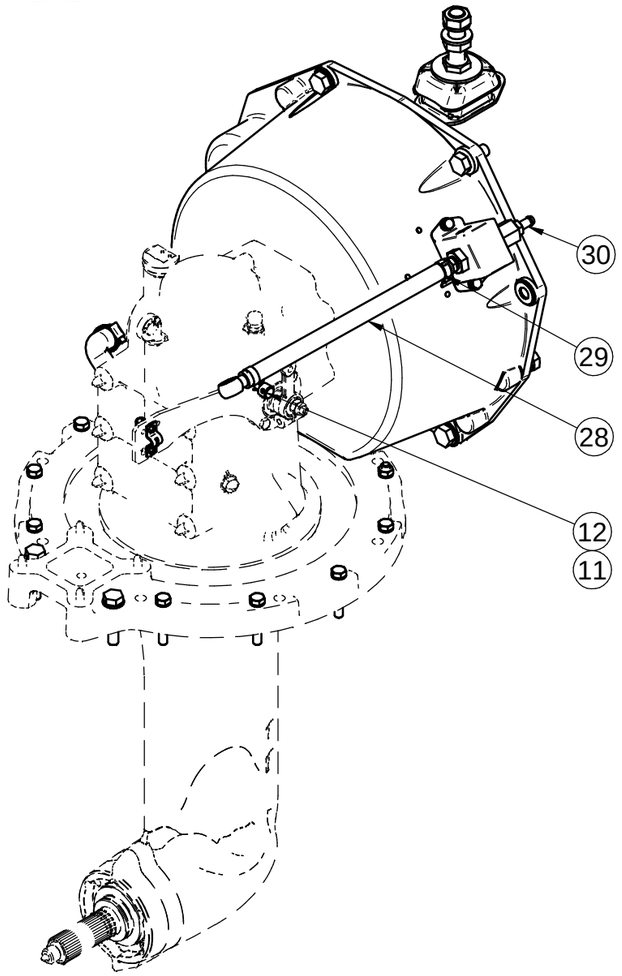

Nº	Referencia	Descripción	Material	Cant
1	17210044	SUPLEMENTO VOLANTE	ST-52	1
2	17310070	ACOPLAMIENTO ELASTICO TIPO A		1
3	53033006	ARANDELA GROWER DIN 127 Ø6	Acero	8
4	52101162	TORNILLO M6x45 DIN 931		6
5	52102309	TORNILLO DIN 933	Acero	8
6	53038010	ARANDELA ESTRIADA Ø10 DIN-6798A	ACERO	10
7	17210013	CARCASA ADAPTACION COLA	ALUMINIO	1
8	53038012	ARANDELA ESTRIADA Ø12 DIN-6798A		4
9	52202359	TORNILLO DIN933 M12x1.25 L=30 mm	ACERO 8.8	1
10	51030006	ARANDELA PLANA Ø6 DIN125	Acero	2
11	51051107	PASADOR ALETAS Ø1.6x16 DIN 94	Acero	1
12	14719115	TERMINAL CABLE	INOX A-304	1
13	24810913	BRIDA FIJACION CABLE		1
14	51030005	ARANDELA PLANA DIN125-05	Acero	2
15	52101313	TORNILLO M10x50 DIN 931	Acero 8.8	2
16	53038008	ARANDELA ESTRIADA Ø8 DIN-6798A	Acero	11
17	52101263	TORNILLO M8x50 DIN 931	ACERO 8.8	8
18	40019030	ESPARRAGO	AISI-304	3
19	52120008	TUERCA M8 DIN-934	Acero	3
20	17211036	REDUCCION M-M 1_1-2 GAS	LATÓN	1
21	13211035	CODO 1-2 LARGO	LATON	1
22	54081020	ABRAZADERA Ø20/32	INOX	2
23	52202358	TORNILLO DIN933 M12x1.25 L=25 mm	Acero 8.8	3
24	53033012	ARANDELA GROWER Ø12 DIN 127	S-275 JR	3
25	52102358	TORNILLO M12 x 25 DIN 933	S-275 JR	2
26	17210005	SOPORTE ANTERIOR	F. NODULAR	2
27	13814070	BOMBA ALIMENTACIÓN ELECTRICA 12V		1
28	13814012	TUBO BOMBA A FILTRO		1
29	51086015	ABRAZADERA UNA OREJA CON ARO	AISI-304	1
30	13814072	RACOR	F-111	2
31	57000361	ARANDELA	Aluminio	2
32	52102154	TORNILLO M6x10 DIN 933	Acero 8.8	2
33*	M87501927	MANGUERA AGUA Ø19/27	GOMA	1
34*	60121005	VALVULA 1/2"	ACERO	1
35*	58088282	ABRAZADERA PLASTICO NEGRA 2.50x98	NYLON	2
36*	60900126	TERMINAL AZUL	(Ninguno)	1
37*	61654000	SUSPENSOR TIPO D 55SH SDD55		2

Medidas Nominales (mm)				Grado de Precisión DIN-7168	
100 a 300	±0.2	±0.5	±1.2		
30 a 100	±0.15	±0.3	±0.8		
6 a 30	±0.1	±0.2	±0.5		
0 a 6	±0.05	±0.1	±0.2	Fino	Medio

KIT COLA SDRIVE TECHNO. SP60

Kit S-Drive TECHNO.SP60

MATERIAL	ACABADO	TRATAMIENTO	PRESENTACIÓN	ESCALA
				./.

DIBUJADO	VERIFICADO	GRADO PRECISIÓN	FECHA CREACIÓN	ÚLTIMA REVISIÓN
V. PEREZ	S.UBACH	MEDIO	11/07/2013	22/02/2018

Basto

SOLÉ, S.A.

17232100T

A

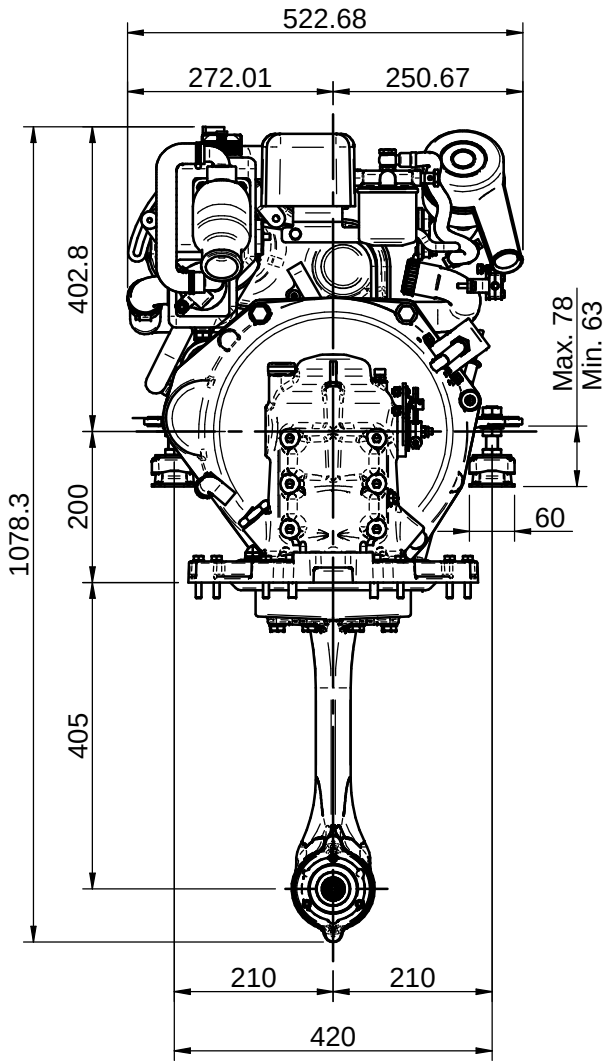

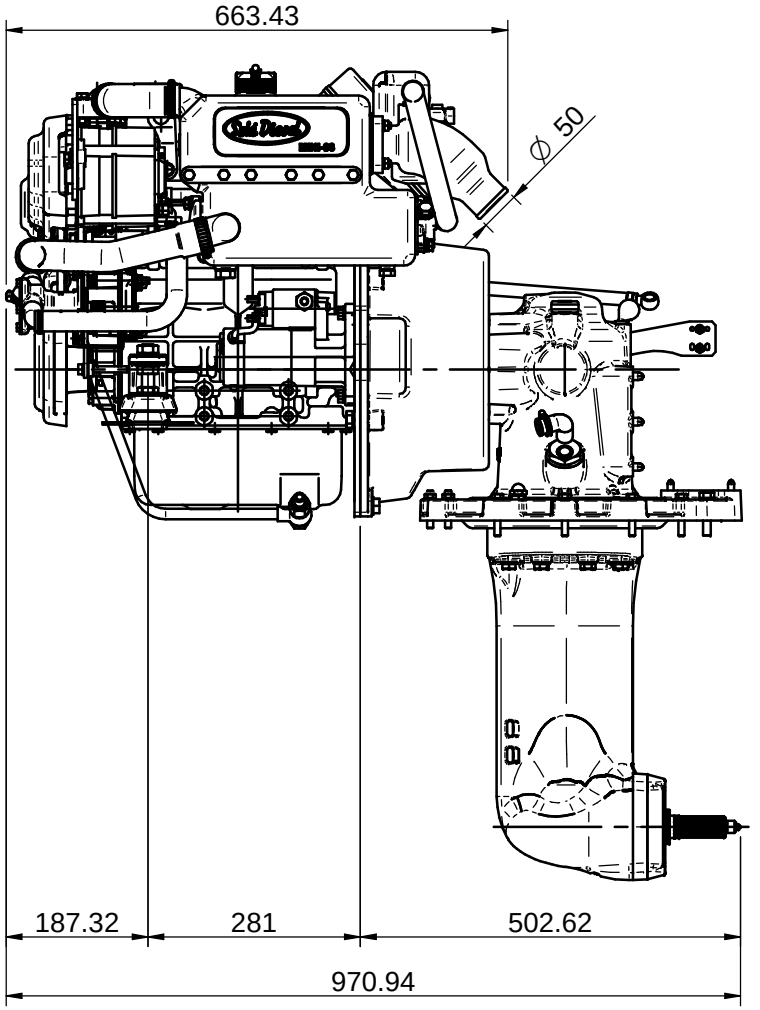

DATOS TÉCNICOS (*TECHNICAL DATA)*

Manguera agua salada *(Sea water hose)* : Ø20mm
Manguera entrada combustible *(Fuel hose intake)*: Ø8mm
Manguera retorno combustible *(Fuel hose outlet)*: Ø5mm

KIT COLA SDRIVE TECHNO. SP60 MINI33V6

KIT SDRIVE TECHNO. SP60, MINI-33 V6

MATERIAL	ACABADO	TRATAMIENTO	PRESENTACIÓN	ESCALA
-	-	-		./.

DIBUJADO	VERIFICADO	GRADO PRECISIÓN	FECHA CREACIÓN	ÚLTIMA REVISIÓN
ORIOLG	P.IGLESIAS	MEDIO	11/10/2018	---

Solé Diesel **SOLÉ, S.A.** 17232100T