GENERATORAGGREGATEN

25 GSA/GSAC PARALLEL

Eenfase

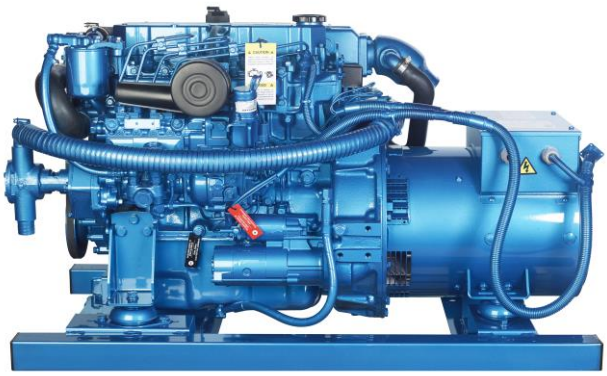

Algemene gegevens

Maximumvermogen*:	25,1 kW (25,1 kVA)	**Spanning:**	240 V
Prime Power:**	22,8 kW	**Stroomintensiteit:**	104,6 A
Frequentie:	60 Hz	**Fase:**	1

Afmetingen en Gewichten

Afmetingen en Gewichten:	1140 mm	**Afmetingen en Gewichten:**	1310 mm
Totale breedte met cabine:	610 mm	**Totale lengte zonder cabine:**	610 mm
Totale hoogte met cabine:	662 mm	**Totale breedte zonder cabine:**	698 mm
Totale hoogte zonder cabine droggerwicht met cabine:	402 Kg	**Totale hoogte zonder cabine drooggewicht zonder cabine:**	426 Kg

Motor

Fabrikant motorbasis:	Mitsubishi	**Diameter:**	88 mm (3,46 in)
Model Solé Diesel:	MINI-63	**Traject:**	103 mm (4,06 in)
Type:	4 takt	**Compressieverhouding:**	22:1
RPM-motor:	1800	**Injectiesysteem:**	Mechanisch en indirect
Aantal cilinders:	4	**Inlaatsysteem:**	Natuurlijke aanzuiging
Totale cilinderinhoud:	2505 cc	**SAE-vliegwielbehuizing:**	SAE 4
Type olie:	SAE 15W40	**Koelvloeistofcapaciteit:**	9,5 L (2,51 gal)
Oliecapaciteit:	6,5 L (1,72 gal)	**Vliegwiel:**	SAE 7 1/2
Vermogen:	27,2 kW (36,99 CV)	**Koelmiddeldebiet:**	65 l/min (17,17 gal/m)
Zoutwaterdebiet:	45 l/min (11,89 gal/m)	**Debiet luchtinlaat:**	2,1 m3/m

Standaardomstandigheden volgens ISO 3046-norm (100kPa barometerdruk, 30% relatieve vochtigheid en temperatuur van 25 °C).

* * Maximumvermogen: Geleverde stroom op maximale aggregaatcapaciteit.

** Prime Power: Rating volgens ISO 3046, ISO8528-1. Overbelastingscapaciteit van 10% gedurende 1 uur elke 12 uur.

1 kW ≅ 1,36 CV 1 kW ≅ 1,36 HP (metric) 1 kW ≅ 1,36 CH

Gegevens brandstofsysteem

Verbruik 25%:	2,9 L/H (0,77 Gal/H)	**Type brandstof:**	Diesel
Verbruik 50%:	4,2 L/H (1,11 Gal/H)	**Kwaliteit brandstof:**	Fueloil diesel ASTM
Verbruik 75%:	5,5 L/H (1,45 Gal/H)	**Type injectiepomp:**	in lijn
Verbruik 100%:	7,6 L/H (2,01 Gal/H)	**Type pompregelaar:**	Monteur

Elektrisch systeem

Spanning accu:	12 V	**Type stopsolenoïde:**	ETR
Startmotor:	2 kW	**Gegevens wisselstroomgenerator:**	50 A

Installatiegegevens

Binnendiameter uitlaatgasslang:	60 mm (2,36 in)	**Max. aanzuighoogte dieselolie:**	0,6 m (1,97 ft)
Binnendiameter zoutwaterslang:	32 mm (1,26 in)	**Max. aanzuighoogte zeewater:**	3,5 m (137,8 in)
Binnendiameter dieselzuigslang:	8 mm (0,31 in)	**Max. Temp. Van zout water:**	32 °C (89,6 °F)
Binnendiameter dieselterugvoerslang:	-	**Maximale montagehoek***:**	15 °
Minimale accucapaciteit:	12 V 95 Ah		

Details van de wisselstroomgenerator

Merk:	Sincro	**Cos φ:**	1
Model:	SK160LA1	**Tropicalisatie:**	Ja
Type regelaar:	BL4	**Bekrachtigingssysteem:**	BRUSHLESS
Aantal polen:	4	**Nauwkeurigheid spanningsregeling**:**	1%
Type isolatie*:	H	**Normen:**	EN 60034-1, IEC 60034-1, ISO 8528-3
IP-bescherming*:	23	**Type wisselstroomgenerator:**	Synchroon

Standaarduitrusting

Vrije massa	Verlenging voorzien voor parallel 6 m
Suspensors	Handleiding parallelle aggregaten
Olieafzuigpomp	Verpakking
Elektrische aandrijving	

Optionele accessoires

Sifonbrekerpakket (verplicht bij laag waterniveau van de generator)	Kielkoeling zowel voor droog als vochtig uitlaatsysteem
elektrisch systeem 24V	Kit dubbelwandige injectiebuizen en alarm
onboard-pakket (diesel- en oliefilters, waaier, riem)	Alarm laag koelmiddelpeil
droog uitlaatsysteem	Filter bezinktank water/diesel
uitlaatsysteem	Water-/rookafscheider
waterfilters	Dieselslang
bodemkranen	Uitlaatslang
opstartpakket	Zoutwaterslang

* Andere beschikbare beschermingen.

** Met belasting van 0 tot 100%, snelheidsvariatie van -2% tot +5%, 0.8 lineaire factor en symmetrische belasting.

*** In alle richtingen

Gelieve voor andere vereisten contact op te nemen met de Verkoopafdeling

Optional: Parallel Kit Electrical Cabinet

Algemene gegevens

- Besturings- en stroomkast om parallel te werken
- Comap Inteligen200-paneel (zie kenmerken van het paneel)
- Stroomtransformatoren (zie metingen alternator)
- Stroomonderbreker
- Automatisch synchronisme
- Beveiligingen stroomaggregaat (zie alarmbeheer)
- Elektrische stroom- en controlebeveiligingen
- Verlengingen van besturings- en communicatiekabels (zie verlenginge
- Stroomingangen en -uitgangen
- Automatische of handmatige bedieningstoetsen
- Geluids- en visueel alarm
- Communicatie CAN-bus met de besturingseenheid en de parallelle ka
- Noodstopknop
- IP 65-bescherming

Alarmbeheer

Uitschakeling (SD)

- Hoge temperatuur motorkoelvloeistof
- Lage oliedruk
- Overtoerental
- Overbelasting
- Kortsluiting
- Fout batterijlading
- Hoge/lage spanning
- Hoge/lage frequentie
- Noodstop
- Externe alarmen
- Waarschuwingen (WRN)
- Hoge temperatuur motorkoelvloeistof
- Lage oliedruk
- Hoge/lage batterijspanning
- Onderhoudswaarschuwing

Optionele uitrusting

Dubbel extern paneel Inteligen200

- Voor dezelfde bediening en functionaliteit als de Inteligen200
- Zijn aangesloten met een RS485-poort
- Verlenging extern paneel (12/24/36 m)

Uitbreidingsmodule binaire ingang/uitgang en communicatie

Metingen alternator

Stroomtransformatoren

Voor de volgende metingen:

- Stroom (A), Vermogen (kW), Schijnbaar vermogen (kVA) en PF

Geaarde geïsoleerde transformatoren

Verlenging

Bedrading voor besturing. Kast aggregaat (6/12/24 m)

Mitsubishi / Deutz

- 60974209 / 60994210P - 6 m
- 60974212 / 60994212P - 12 m
- 60974213 / 60994213P - 24 m

Communicatiebedrading tussen kasten (3/6/12 m)

- 60994503 - 3 m
- 60994522 - 6 m
- 60994521 - 12 m

Verlenging extern paneel (12/24/36 m)

- 60972104 - 12 m
- 60972105 - 24 m
- 60972110 - 36 m

Inteligen200-paneelfuncties

- Synchronisatie van aggregaat en lading
- Metingen stroomaggregaat
- L1-L3 spanning (V), frequentie (Hz), oliedruk (bar)
- Koelvloeistoftemperatuur (°C), batterijspanning (V), toerental- vermog
- Extern paneel
- 2 x 10 A binaire uitgangen
- Historisch logboek
- Indicator bedrijfsuren
- Meertalig
- Configuratie beveiligd met wachtwoord
- Geïntegreerde PLC
- Plug-in communicatie- en uitbreidingsmodules
- Communicatiestandaard 4G/LTE
- GPS

Afmetingen

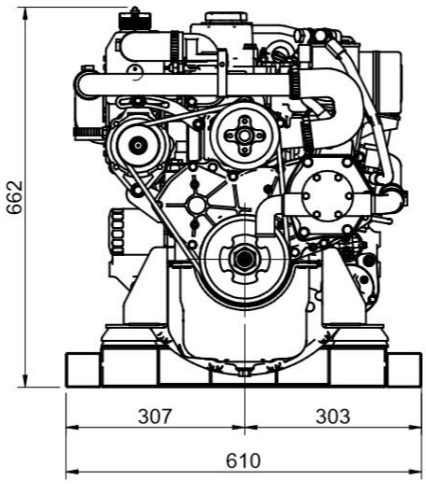

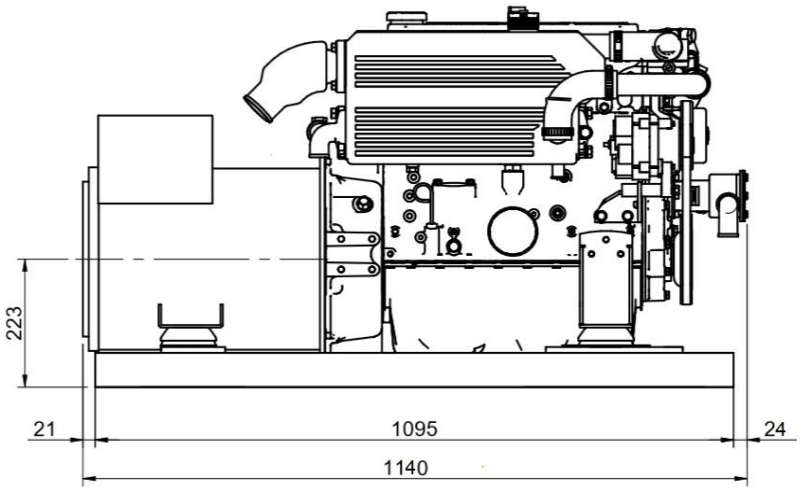

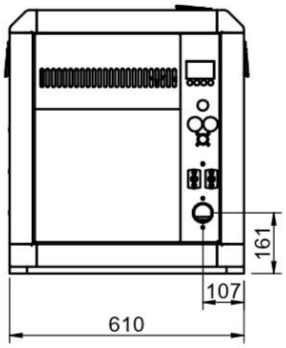

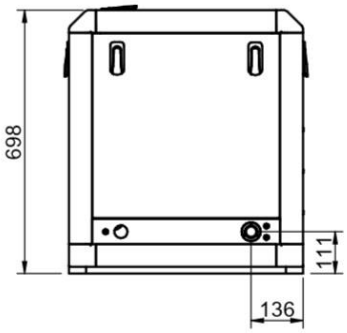

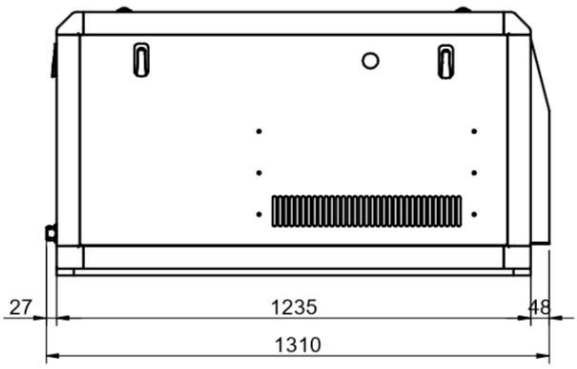

Geautoriseerde Dealer	

ARTIKELNUMMER FOLDER: FA1467NL000001

www.solediesel.com
info@solediesel.com

Gedetailleerde tekening, brochures en handleidingen vindt u op het internet solediesel.com. Alle rechten voorbehouden. De technische specificaties en de presentatie kunnen zonder voorafgaande kennisgeving worden gewijzigd en gewijzigd. Niet-contractuele informatie.