BRODSKI GENERATORI

84 GTA/GTAC

Tri faze

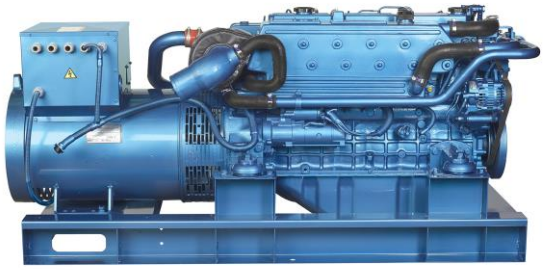

Osnovni podatci

Maksimalna snaga*:	66,9 kW (83,6 kVA)	**Voltaža:**	480/277 V
Osnovna snaga:**	60,8 kW	**Amperaža:**	100,6 A
Frekvencija:	60 Hz	**Faza:**	3

Dimenzije i težina

Ukupna dužina bez zvučno-izolacijske kutije:	1723 mm	**Ukupna dužina sa zvučno-izolacijskom kutijom:**	1903 mm
Ukupna širina bez zvučno-izolacijske kutije:	700 mm	**Ukupna širina sa zvučno-izolacijskom kutijom:**	840 mm
Ukupna težina bez zvučno-izolacijske kutije:	800 mm	**Ukupna težina sa zvučno-izolacijskom kutijom:**	848 mm
Suha težina Bez zvučne izolacije:	759 Kg	**Suha težina Sa zvučnom izolacijom:**	869 Kg

Motor

Proizvođač baznog motora:	Mitsubishi	**Promjer:**	94 mm (3,7 in)
Model Solé Diesel:	SM-81	**Takt:**	120 mm (4,72 in)
Tip:	4 tiempos_HR	**Kompresija:**	17:1
Broj okretaja motora:	1800	**Sistem ubrizgavanja:**	Mehanički i indirektni
broj cilindara:	6	**Usisni sistem:**	Turbo punjač
zapremina:	4996 cc	**kučište zamašnjaka (zvono):**	SAE 3
Tip ulja:	SAE 15W40	**količina rashladne tekućine:**	21 L (5,55 gal)
Kapacitet ulja:	12 L (3,17 gal)	**Zamašnjak:**	SAE 11 1/2
Snaga:	70 kW (95,2 CV)	**količina protoka rashladne tekućine:**	96 l/min (25,36 gal/m)
Količina protoka morske vode:	45 l/min (11,89 gal/m)	**količina usisa zraka:**	5,8 m3/m

Uvjeti ocjenjivanja prrema ISO 3046 (100 kPa tlak zraka, 30 % relativne vlažnosti i temp. zraka 25 °C (77 ° F))

* Maksimalna izlazna snaga: maksimalna snaga koju isporučuje generator na punom opterećenju

** Primarna snaga: nazivna snaga prema ISO 3046 i ISO 8528-1. sa 10% preopterećenja jedan sat u dvanaest sati.

1 kW ≅ 1,36 CV 1 kW ≅ 1,36 HP (metric) 1 kW ≅ 1,36 CH

Detalji napajanja gorivom

Potrošnja goriva 25%:	6,2 L/H (1,64 Gal/H)	**Tip goriva:**	Dizel
Potrošnja goriva 50%:	9,7 L/H (2,56 Gal/H)	**Standard goriva:**	loživo ulje ASTM
Potrošnja goriva 75%:	13,2 L/H (3,49 Gal/H)	**Tip pumpe za ubrizgavanje:**	en línea_HR
Potrošnja goriva 100%:	17,4 L/H (4,6 Gal/H)	**Limitator broja okretaja:**	Mehanički

Električni sistem

Voltaža akumulatora:	12 V	**tip elektromagnetskog ventila:**	ETR
Elektropokretač:	3 kW	**Alternator:**	50 A

Detalji instalacije

Promjer cijevi ispušnih plinova:	90 mm (3,54 in)	**Maksimalna visina podizanja goriva:**	0,6 m (1,97 ft)
Promjer cijevi usisa mora:	32 mm (1,26 in)	**maksimalna visina podizanja morke vode za hlađenje:**	3 m (118,11 in)
Promjer cijevi dovoda goriva:	10 mm (0,39 in)	**Maksimalna temperatura morske vode:**	32 °C (89,6 °F)
Promjer cijevi povrata goriva:	10 mm (0,39 in)	**Maksimalni kut instalacije ***:**	15 °
Minimalni kapacitet baterije:	12 V 120 A/h		

Detalji elektropunjača

Brend:	Meccalte	**omj φ:**	0,8
Model:	ECP32-3L/4B	**Dodatna el. Izolacija za tropske uvjete:**	Da
Tip regulatora:	DSR	**Pobuda:**	Brushless
Broj polova:	4	**Točnost regulacije napona**:**	1%
Tip izolacije*:	H	**standardi:**	EN60034-1, IEC 60034-1
Vodonepropusnost*:	23	**tip alternatora:**	Sinkroniziran

Opcijska oprema

ifonski komplet je obavezan ako je generator ispod vodene linije	Izdvojeno hlađenje oko kobilice za suhi i vlažni ispuh
Električni sustav motora na 24 V	Cijevi s dvostrukim stjenkama i kit alarma
Servisni kit za krstarenje: filtri za gorivo i ulje, pumpa rashlada (mora), impeler, rer	Prekidač za prekid rada motora zbog niske razine rashladne tekućine
Suhi ispušni sustav	Filter goriva / separator vode
	separator ispušnig plinova i raskladne tekućine

* Druga zaštita dostupna

** Sa opterećenjem od 0 do 100%, odstupanje od brzine od -2% do + 5%, faktor snage 0,8 linearno i uravnoteženo optereće

*** u svim pravcima

za ostale zahtjeve kontaktirajte odjel prodaje

#N/D

Descripción general_HR

- LCD ekran, zaslon 128 x 64 piksela
- 70 LED indikatora
- Vrijednosti generatora (vidi informacije o zaslonu)
- Konfiguracija zaštićena lozinkom
- Indikacija sata rada
- Višejezični
- Genset pro

Napajanje

- Napon 12/24 DC sa zaštitnim osiguračem
- Potrošnja 60/35 mmA

Radni uvjeti

- Radna temperatura -20 + 70 °C
- Vlažnost 95% bez kondenzacije
- Zaštita komandne ploče IP65

Standardna sukladnost

- Direktiva o niskom naponu EN 61010-1: 95 + A1: 97
- Elektromagnetska EN 50081-1: 94, EN 5

Upravljanje upozorenjima

- Prekid rada (SD)
- Visoka temperatura rashladne tekućine
- Nizak tlak ulja
- Prekomjerna brzina
- Preopterećenje *
- Kratki spoj *
- Previsoki napon *
- previše / premalo napona
- Preko / ispod frekvencije
- Zaustavljanje u nuždi
- Upozorenja (WRN)
- Nisk

Informacije displeja

Mjerenje

- L1-L3 Napon (V), Frekvencija (Hz), Tlak ulja, (bar)
- Temperatura rashladne tekućine (°C), Akumulator, Napon (V), RPM
- Aktivna snaga * (kW), Očigledna, Snaga * (kVA), struja * (A), PF *

Povijesti

Opcijska oprema

SCO 10 Dodatna instr. tabla

- Omogućuje isti rad i funkcionalnost kao glavna SCO 10 inst. tabla.
- Povezani su RS485 priključkom
- Komunikacijski kabel dostupan je od 12/24/36 m.

IP65 Box Kit

- Električna kutija w

Binarni modul za ulaz / izlaz

IG-IB internetski komunikacijski spoj

- Za Ethernet / internetske komunikacije

Strujni transformatori

Dopušta sljedeća očitanja:

- Struja (A), aktivna snaga (Kw)

Opis funkcija

- Način isključenja
- Ručno upravljanje- način rada (ručno pokretanje / zaustavljanje)
- Automatsko upravljanje pokretanja

* Navedena funkcija treba transformator napona (Dodatna oprema) za prikazivanje informacija na zaslonu na ploči.

Dimenzije

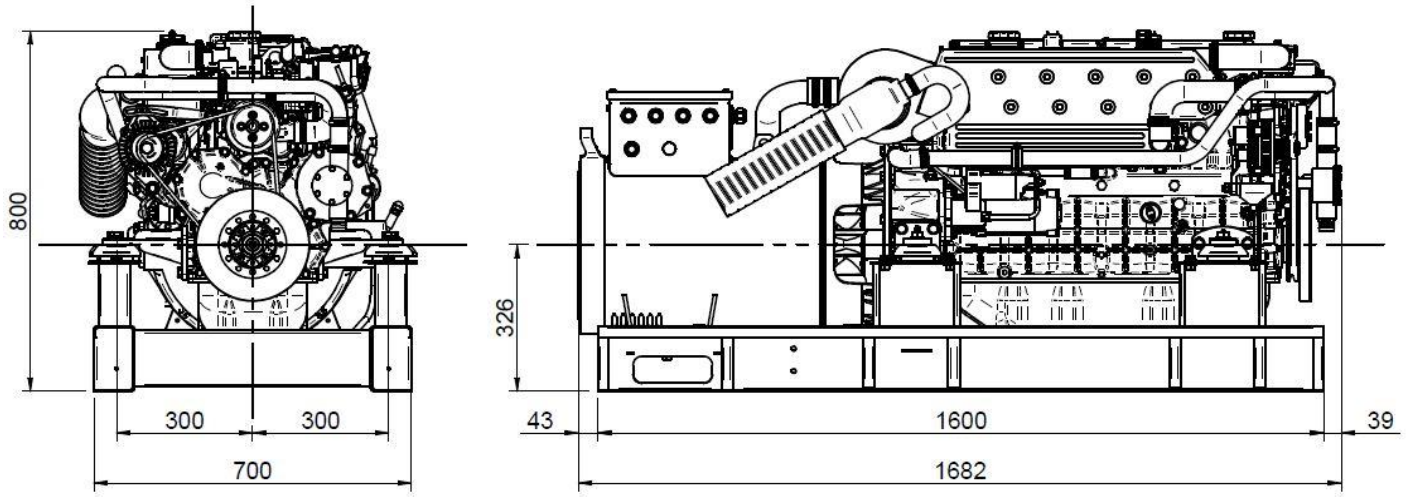

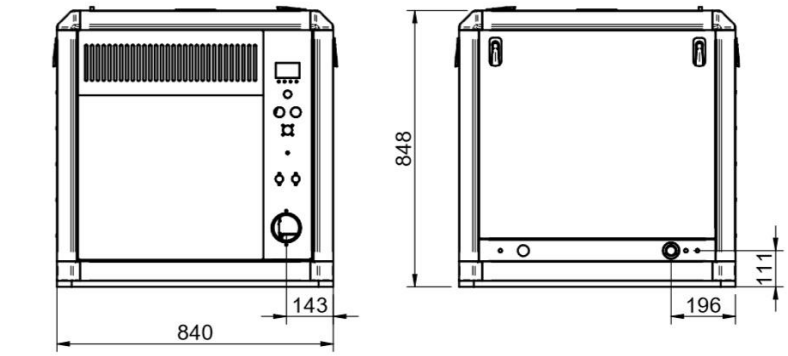

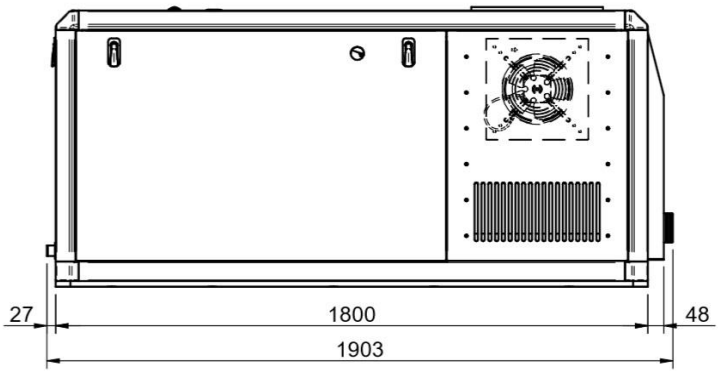

Ovlašteni distributer

REFERENCA TEHNIČKIH DETALJA: FA0788HR000001

www.solediesel.com
info@solediesel.com

Detaljni nacrti, brošure i uputstva dostupna su na www.solediesel.com Zadržana su sva prava
Tehničke specifikacije, podatci i prikaz su podložni promjenama bez prethodne najave
Neformalne informacije