BRODSKI GENERATORI

30 GTA/GTAC

Tri faze

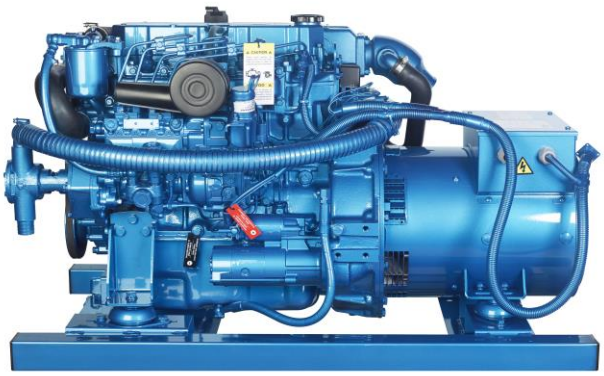

Osnovni podatci

Maksimalna snaga*:	24 kW (30 kVA)	**Voltaža:**	480/277 V
Osnovna snaga:**	21,8 kW	**Amperaža:**	36,1 A
Frekvencija:	60 Hz	**Faza:**	3

Dimenzije i težina

Ukupna dužina bez zvučno-izolacijske kutije:	1140 mm	**Ukupna dužina sa zvučno-izolacijskom kutijom:**	1310 mm
Ukupna širina bez zvučno-izolacijske kutije:	610 mm	**Ukupna širina sa zvučno-izolacijskom kutijom:**	610 mm
Ukupna težina bez zvučno-izolacijske kutije:	662 mm	**Ukupna težina sa zvučno-izolacijskom kutijom:**	698 mm
Suha težina Bez zvučne izolacije:	351 Kg	**Suha težina Sa zvučnom izolacijom:**	412 Kg

Motor

Proizvođač baznog motora:	Mitsubishi	**Promjer:**	88 mm (3,46 in)
Model Solé Diesel:	MINI-63	**Takt:**	103 mm (4,06 in)
Tip:	4 tiempos_HR	**Kompresija:**	22:1
Broj okretaja motora:	1800	**Sistem ubrizgavanja:**	Mehanički i indirektni
broj cilindara:	4	**Usisni sistem:**	Prirodni usis
zapremina:	2505 cc	**kučište zamašnjaka (zvono):**	SAE 4
Tip ulja:	SAE 15W40	**količina rashladne tekučine:**	9,5 L (2,51 gal)
Kapacitet ulja:	6,5 L (1,72 gal)	**Zamašnjak:**	SAE 7 1/2
Snaga:	27,2 kW (36,99 CV)	**količina protoka rashladne tekučine:**	65 l/min (17,17 gal/m)
Količina protoka morske vode:	45 l/min (11,89 gal/m)	**količina usisa zraka:**	2,1 m3/m

Uvjeti ocjenjivanja prrema ISO 3046 (100 kPa tlak zraka, 30 % relativne vlažnosti i temp. zraka 25 °C (77 ° F))

* Maksimalna izlazna snaga: maksimalna snaga koju isporučuje generator na punom opterećenju

** Primarna snaga: nazivna snaga prema ISO 3046 i ISO 8528-1. sa 10% preopterećenja jedan sat u dvanaest sati.

1 kW ≅ 1,36 CV 1 kW ≅ 1,36 HP (metric) 1 kW ≅ 1,36 CH

Detalji napajanja gorivom

Potrošnja goriva 25%:	2,9 L/H (0,77 Gal/H)	**Tip goriva:**	Dizel
Potrošnja goriva 50%:	4,2 L/H (1,11 Gal/H)	**Standard goriva:**	loživo ulje ASTM
Potrošnja goriva 75%:	5,5 L/H (1,45 Gal/H)	**Tip pumpe za ubrizgavanje:**	en línea_HR
Potrošnja goriva 100%:	7,6 L/H (2,01 Gal/H)	**Limitator broja okretaja:**	Mehanički

Električni sistem

Voltaža akumulatora:	12 V	**tip elektromagnetskog ventila:**	ETR
Elektropokretač:	2 kW	**Alternator:**	50 A

Detalji instalacije

Promjer cijevi ispušnih plinova:	60 mm (2,36 in)	**Maksimalna visina podizanja goriva:**	0,6 m (1,97 ft)
Promjer cijevi usisa mora:	32 mm (1,26 in)	**maksimalna visina podizanja morke vode za hlađenje:**	3,5 m (137,8 in)
Promjer cijevi dovoda goriva:	8 mm (0,31 in)	**Maksimalna temperatura morske vode:**	32 °C (89,6 °F)
Promjer cijevi povrata goriva:	6 mm (0,24 in)	**Maksimalni kut instalacije ***:**	15 °
Minimalni kapacitet baterije:	12 V 95 A/h		

Detalji elektropunjača

Brend:	Sincro	**omj φ:**	0,8
Model:	SK160LA	**Dodatna el. Izolacija za tropske uvjete:**	Da
Tip regulatora:	BL4	**Pobuda:**	BRUSHLESS
Broj polova:	4	**Točnost regulacije napona**:**	1%
Tip izolacije*:	H	**standardi:**	EN 60034-1, IEC 60034-1, ISO 8528-3
Vodonepropusnost*:	23	**tip alternatora:**	Sinkroniziran

Opcijska oprema

ifonski komplet je obavezan ako je generator ispod vodene linije	Izdvojeno hlađenje oko kobilice za suhi i vlažni ispuh
Električni sustav motora na 24 V	Cijevi s dvostrukim stjenkama i kit alarma
Servisni kit za krstarenje: filtri za gorivo i ulje, pumpa rashlada (mora), impeler, rer	Prekidač za prekid rada motora zbog niske razine rashladne tekućine
Suhi ispušni sustav	Filter goriva / separator vode
	separator ispušnig plinova i raskladne tekučine

* Druga zaštita dostupna

** Sa opterećenjem od 0 do 100%, odstupanje od brzine od -2% do + 5%, faktor snage 0,8 linearno i uravnoteženo optereće

*** u svim pravcima

za ostale zahtjeve kontaktirajte odjel prodaje

SCO 5 Panel

Descripción general_HR

- Grafički LCD zaslon, 128 x 64 piksela
- 3 LED indikatora
- Vrijednosti rada generatora (vidi podatke o zaslonu)
- Sigurnosna zaštita generatora (vidi upravljanje alarmom)
- Indikator sati rada
- Tip B

Napajanje

- Napon 12/24 DC sa zaštitnim osiguračem
- Potrošnja 60/35 mA

Radni uvjeti

- Radna temperatura -20 + 70 °C
- Vlažnost 95% bez kondenzacije
- Zaštita komandne ploče IP65

Standardna sukladnost

- Direktiva o niskom naponu EN 61010-1: 95 + A1: 97
- Elektromagnetska EN 50081-1: 94, EN 5

Upravljanje upozorenjima

- Isključivanje (SD)
- Visoka temperatura rashladne tekućine
- Nizak tlak ulja
- Prekomjerni broj okretaja
- Preopterećenje *
- Kratki spoj *
- Previsoki amperi *
- Preko / ispod napona
- Preko / ispod frekvencije
- Zaustavljanje u nuždi
- Upozorenja (W

Informacije displeja

Mjerenje

- L1-L3 Napon (V), Frekvencija (Hz), Tlak ulja, (bar)
- Temperatura rashladne tekućine (°C), Akumulator, Napon (V), RPM
- Aktivna snaga * (kW), Očigledna, Snaga * (kVA), struja * (A), PF *

Povijesti

Opcijska oprema

IP 65 Box Kit

- Instrument tabla ugrađena u električnu kutiju sa zaštitom od vlage IP
- Dugme za hitno isključivanje, prekidač i alarm.

Transformatori napona

Pokazuje slijedeče vrijednosti:

- Struja (A), aktivna snaga (kW), prividna snaga (kVA) i PF
- Izolirani transformatori do mase
- Jedinica za transformisanje napona za odvajanje

Opis funkcija

- Način isključenja
- Ručno upravljanje- način rada (ručno pokretanje / zaustavljanje)
- Automatsko upravljanje pokretanja

* Navedena funkcija treba transformator napona (Dodatna oprema) za prikazivanje informacija na zaslonu na ploči.

Dimenzije

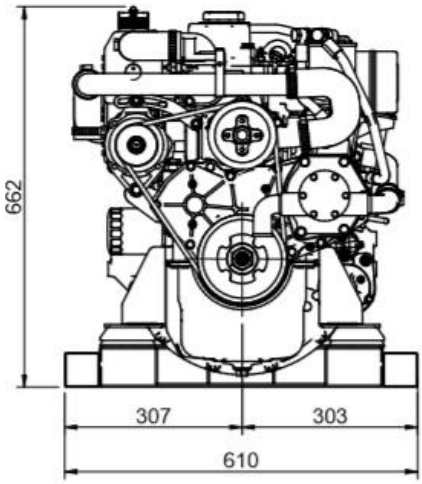

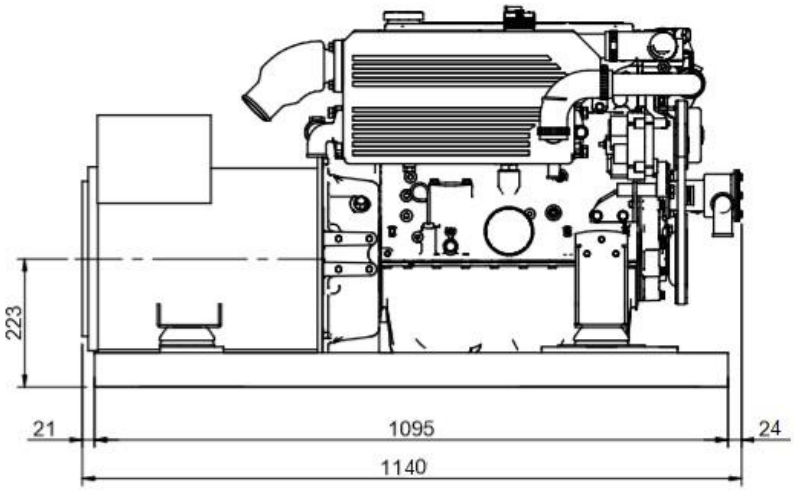

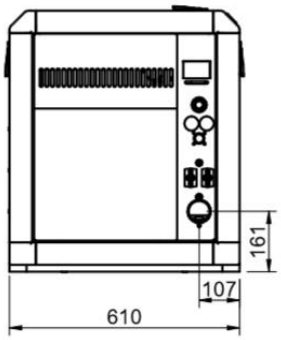

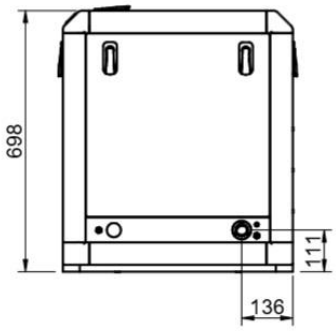

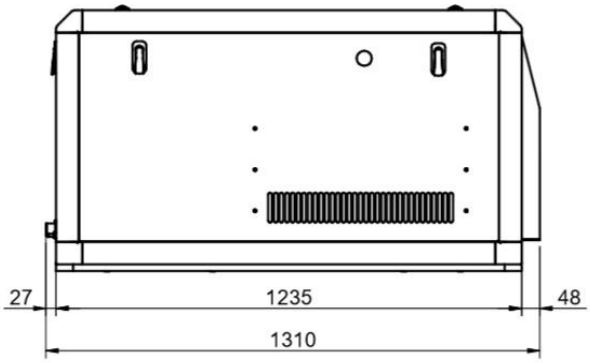

Ovlašteni distributer

REFERENCA TEHNIČKIH DETALJA: FA0765HR000001

www.solediesel.com
info@solediesel.com

Detaljni nacrti, brošure i uputstva dostupna su na www.solediesel.com Zadržana su sva prava
Tehničke specifikacije, podatci i prikaz su podložni promjenama bez prethodne najave
Neformalne informacije