GENERATORANLÆG

25 GSA/GSAC

Enkeltfase

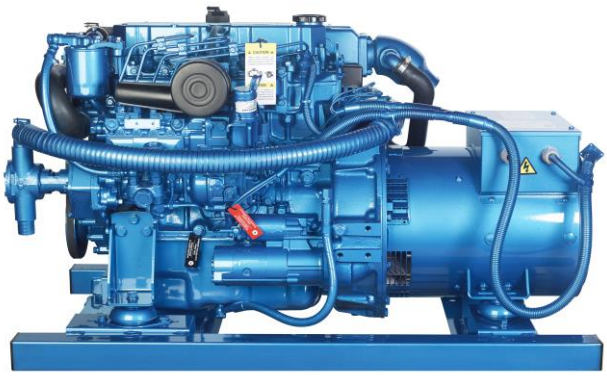

Generelle oplysninger

Maksimal effekt*:	25,1 kW (25,1 kVA)	**Spænding:**	240 V
Prime Power:**	22,8 kW	**Strømmens intensitet:**	104,6 A
Hyppighed:	60 Hz	**Faser:**	1

Mål og vægt

Samlet længde uden kabine:	1140 mm	**Samlet længde med kabine:**	1310 mm
Samlet bredde uden kabine:	610 mm	**Samlet bredde med kabine:**	610 mm
Samlet højde uden kabine:	662 mm	**Samlet højde med kabine:**	698 mm
Tør vægt uden kabine:	402 Kg	**Tør vægt med kabine:**	426 Kg

Motor

Grundmotorens fabrikant:	Mitsubishi	**Diameter:**	88 mm (3,46 in)
Model Solé Diesel:	MINI-63	**Strækning:**	103 mm (4,06 in)
Type:	4 Antal gear	**Kompressionsforhold:**	22:1
RPM motor:	1800	**Injektionssystem:**	Mekanisk og indirekte
Antal cylindere:	4	**Indføringssystem:**	Naturlig udsugning
Samlet cylinderkapacitet:	2505 cc	**Overhængende SAE-kabinet:**	SAE 4
Olietype:	SAE 15W40	**Kølekapacitet:**	9,5 L (2,51 gal)
Oliekapacitet:	6,5 L (1,72 gal)	**Rat:**	SAE 7 1/2
Effekt:	27,2 kW (36,99 CV)	**Gennemstrømning af kølervæske:**	65 l/min (17,17 gal/m)
Gennemstrømning af saltvand:	45 l/min (11,89 gal/m)	**Gennemstrømning af indgangsluft:**	2,1 m3/m
Udstødningstype:	Fugtig udstødningsvinkel	**Beskyttelse af rem:**	Ekstraudstyr

Standardbetingelser i henhold til ISO 3046 (100 kPa barometertryk, 30 % relativ luftfugtighed og temperatur på 25 °C).

* Maksimal effekt: Tilført effekt ved anlæggets maksimale kapacitet.

** Prime Power: nominel effekt i henhold til ISO 3046, ISO 8528-1. Overbelastningskapacitet på 10 % i en time hver 12. time.

1 kW ≅ 1,36 CV 1 kW ≅ 1,36 HP (metric) 1 kW ≅ 1,36 CH

Detaljer om brændstofsystemet

Forbrug 25%:	2,9 L/H (0,77 Gal/H)	**Brændstoftype:**	Diesel
Forbrug 50%:	4,2 L/H (1,11 Gal/H)	**Brændstofkvalitet:**	Dieselolie ASTM
Forbrug 75%:	5,5 L/H (1,45 Gal/H)	**Type af injektionspumpe:**	Online
Forbrug 100%:	7,6 L/H (2,01 Gal/H)	**Pumpens regulatortype:**	Mekanisk

Elektrisk system

Batterispænding:	12 V	**Type af afbrydelsessolenoid:**	ETR
Startmotor:	2 kW	**Generator:**	50 A
Fri masse:	Ekstraudstyr	**Sæt til kabinet IP 65:**	Ekstraudstyr
SCO 11 panel dobbelt:	Ekstraudstyr	**Strømtransformere:**	Ekstraudstyr

Installationsdetaljer

Indre diameter på udstødningslangen:	60 mm (2,36 in)	**Maks. højde til indsugning af diesel:**	0,6 m (1,97 ft)
Indre diameter på saltvandsslangen:	32 mm (1,26 in)	**Maks. højde til indsugning af saltvand:**	3,5 m (137,8 in)
Indre diameter på slange til indsugning af diesel:	8 mm (0,31 in)	**Maks-temp. på saltvand:**	32 °C (89,6 °F)
Indre diameter på dieselreturslangen:	-	**Maksimal installationsvinkel***:**	15 °
Batteriets minimumskapacitet:	12 V 95 Ah		

Detaljer om generator

Mærke:	Sincro	**Cos φ:**	1
Model:	SK160LA1	**Behandlet til fugtige omgivelser:**	Ja
Regulatortype:	BL4	**Spændingsanlæg:**	BRUSHLESS
Antal poler:	4	**Spændingsreguleringens nøjagtighed**:**	1%
Isolationstype*:	H	**Regler:**	EN 60034-1, IEC 60034-1, ISO 8528-3
Beskyttelses-IP*:	23	**Generatortype:**	Synkron

Standardudstyr

4 m forlængelse af elektriske ledninger	SCO 5-kontrolpanel
Olieudtagningspumpe	Brugervejledning og vejledning til generator
Stiv bundplade	Emballage
Silentblocks	

Valgfri gadgets

Anti-tilbageløbssæt (obligatorisk, hvis generatoren er under vandlinjen)	Nedkøling gennem kølen (tør og fugtig udstødning)
Elektrisk system ved 24 V	Dobbeltvæggede injektionsslanger og brændstoflækagealarm
Reservedelspakke (brændstof- og oliefiltre, pumpehjul, rem)	Alarm for lavt kølervandsniveau
Tørt udstødningssystem	Diesel/vand dekanteringsfilter
Fugtigt udstødningssystem	Separator til vand/røg
Vandfiltre	Dieselbrændstofslanger
	Udstødningsslanger
Bundhaner Idriftsættelsespakke	Saltvandsslanger

* Andre tilgængelige beskyttelseselementer.

** Med belastning på 0 til 100 %, variation i hastighed fra -2 % til +5 %, 0,8 lineær faktor og afbalanceret belastning.

*** I alle retninger

For yderligere krav, bedes du kontakte salgsafdelingen.

SCO 5 Panel

Generel beskrivelse

- LCD-display med baggrundsbelysning, 128 x 64 pixels
- Tre LED-indikatorer
- Oplysninger om generatoranlægget (se skærminformation)
- Beskyttelse af generatoranlæg (se alarmstyring)
- Indikator for driftstimer
- Type B-USB til programmering
- Programmering fra selve panelet
- Universel brugerflade
- Forvarmningsfunktion
- Forspændingsterminal D+
- CAN-busudgang med SAE J1939-protokol
- To multifunktionelle timere
- Mål 118 x 108 x 43 mm
- Vægt 246 g

Strømkilde

- Spændingsforsyning 12/24V DC med sikringsbeskyttelse
- Forbrug 60/35 mA

Driftsbetingelser

- Driftstemperatur -20+70 °C
- Luftfugtighed 95 % uden kondensering
- Beskyttelse af frontpanel IP65
- Standardoverensstemmelse
- EN 61000-6-2, EN 61000-6-4, EN 61010-1
- EN 60068-2-6 (2÷25 Hz / ±1,6 mm; 25÷100 Hz / 4,0 g)
- EN 60068-2-30:2005 25/55 °C, RH 95 %, 48 timer
- EN 60529 (frontpanel IP65, bagside IP20)

Alarmhåndtering

Afbrydelse (SD)

- Høj temperatur på motorens kølevæske
- Lavt olietryk
- For høj hastighed
- Overbelastning*
- Kortslutning*
- Overstrøm*
- Høj/lav spænding
- Høj/lav frekvens
- Nødafbrydelse
- Advarsler (WRN)
- Høj/lav batterispænding
- Vedligeholdelsesmeddelelse
- Sensorfejl (FLS)

Skærmoplysninger

Måling L1-L3-spænding (V), frekvens (Hz), olietryk (bar)

- Kølervæsketemperatur (°C), batterispænding (V), RPM

Effekt* (kW), tilsyneladende effekt* (kVA), strøm* (A), PF*

Historiklog

Ekstraudstyr

Sæt til kabinet IP 65

- Panel integreret i et elektrisk kabinet med IP65-beskyttelse
- Kit med nødstop og afbryder til panelets strømforsyning

Driftsformer

- OFF-tilstand
- MAN-tilstand (Manuel start/stop af motor)
- AUT-tilstand (Automatisk start/stop af motor)

* Den angivne funktion kræver spændingstransformatorer (ekstraudstyr), for at kunne vise oplysningerne på panelet.

Mål

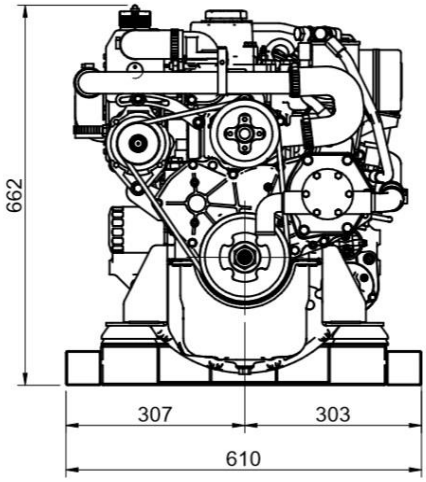

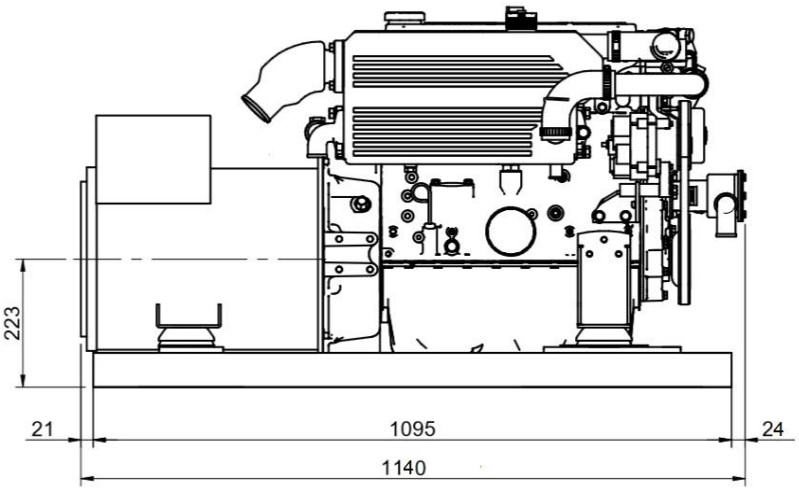

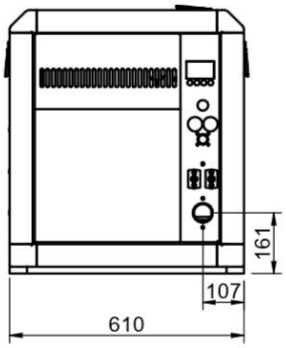

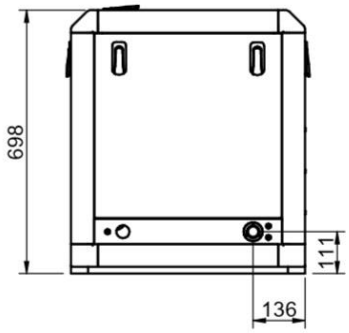

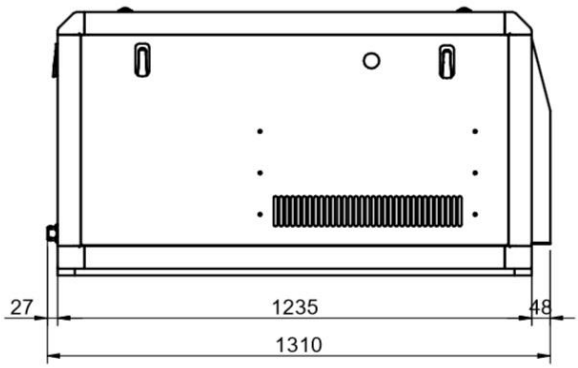

Autoriseret distributør

REFERENCE I DATAARK: FA0764DA000001

www.solediesel.com
info@solediesel.com

Detaljerede tegninger, brochurer og manualer er tilgængelige på hjemmesiden solediesel.com.
Alle rettigheder forbeholdes. De tekniske specifikationer of præsentationen kan varieres og ændres uden varsel. Ikke-kontraktlige oplysninger.