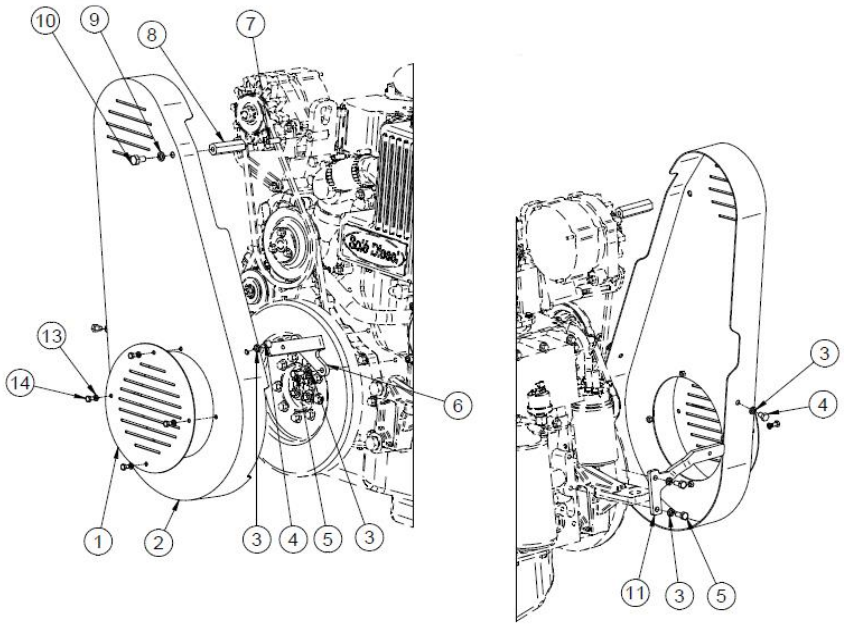19610029			Kit Protección Correas (S)		
FIG.	REF.	QTY	DESCR.	FROM	UPTO
1	19610029.02	1	Chapa Tapa Protección Correas		
2	19610029.01	1	Chapa Envoltura Protección Correa		
3	53033008	6	Arandela GROWER DIN 127-8 Cincada		
4	52102255	2	Tornillo DIN 933 M8-12 8.8 Cincado		
5	52102257	4	Tornillo DIN 933 M8-20 8.8 Cincado		
6	19610029.04	1	Soporte Protección Correas Derecho		
7	52111309	1	Varilla Rosca.DIN 913 M10-30 8.8		
8	19610029.05	1	Distanciador M10x72		
9	53033010	1	Arandela GROWER DIN 127-10 Cincada		
10	52102307	1	Tornillo DIN 933 M10-20 8.8 Cincado		
11	19610029.03	1	Soporte Protección Correas Izquierdo		
13	53033006	4	Arandela GROWER DIN 127-6 Cincada		
14	52102154	4	Tornillo DIN 933 M6-10 8.8 Cincado		
15	51030010	1	Arandela Acero DIN 125-10 Cincada		
16	51030008	2	Arandela Acero DIN 125-8 Cincada