17610125.6			Kit S-Drive BUKH DV10/DV20/DV24		
FIG.	REF.	QTY	DESCR.	FROM	UPTO
1	17610025	1	Shaft		
2	53033008	10	Washer GROWER DIN 127-8		
3	52102258	6	Bolt DIN 933 M8-25 8.8		
4	17310027	1	KEY		
5	13910027	1	Washer [NP]		
6	52102308	7	Bolt DIN 933 M10-25 8.8		
7	17610016	1	Engine Adaptor SAE7		
8	13910026	1	BUKH S-Drive DV-20/24 Adaptor Flange		
9	53033010	6	Washer GROWER DIN 127-10		
10	12110018	1	Stud		
11	53038008	1	Washer DIN 6798-A 8		
12	52120008	1	Nut DIN 934 M8 8.8		
13	16511007	6	Stud		
14	53038010	12	Washer DIN 6798-A 10		
15	52120010	6	Nut DIN 934 M10 8.8		
16	53203357	4	Bolt DIN 912 M12-1,25-20 12.9		
17	53038012	4	Washer DIN 6798-A 12		
18	52102257	4	Bolt DIN 933 M8-20 8.8		
19	13814070	1	Electric Fuel Feed Pump 12V		
20	13814072	2	Straight Hose Connector 1/8" NPTF		
21	57000361	2	Washer 10-14-1,5		
22	51030006	2	Washer DIN 125-6		
23	52102154	2	Bolt DIN 933 M6-10 8.8		
24	51086015	1	One Ear Clamp With Interior Ring 13-15,3		
25	13814017.5	1	Fuel Pump Hose		
NS	58088283	1	Pastic Cable Zip Tie [NS]		
NS	60900126	1	TERMINAL [NS]		

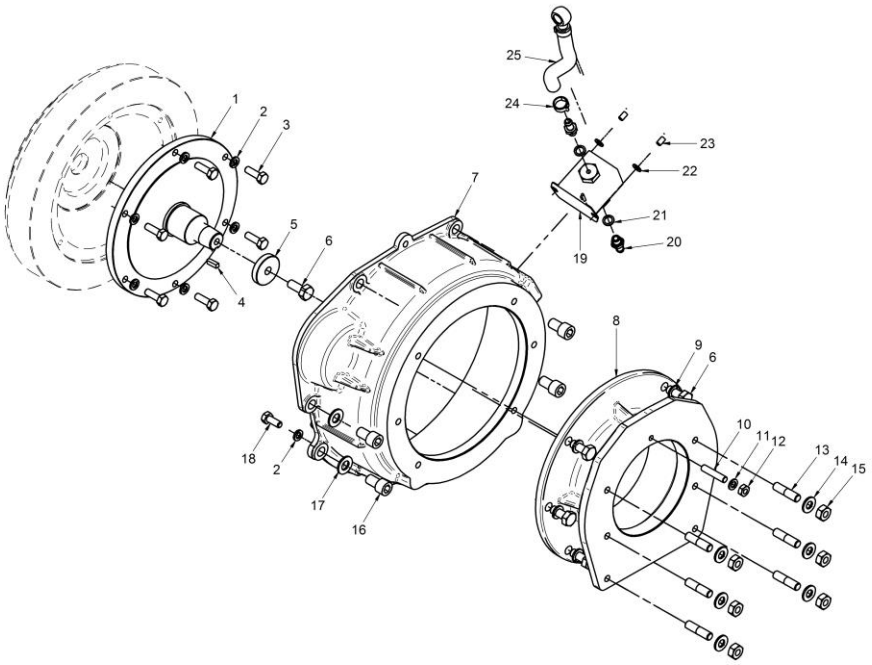

[NP] Not provided
[NS] Not shown