17517100			Kit 2º Alt. 28V/140A		
FIG.	REF.	QTY	DESCR.	FROM	UPTO
1	17517101	1	Soporte Alt.		
2	17417108	1	Alt. 28V 140A Mahle		
3	52101369	8	Tornillo DIN 931 M12-80 8.8 Cincado		
4	17417104	2	Correa Tipo SPAX 807		
5	17510102.1	1	Polea 2A D165 [NP]		
6	53038008	4	Arandela DIN 6798-A 8 Cincada		
7	52101266	4	Tornillo DIN 931 M8-65 8.8 Cincado		
8	53038012	1	Arandela DIN 6798-A 12 Cincada		
9	51101220	1	Tornillo DIN 931 M12-220 8.8		
10	19417103	1	Tensor Alt.		
11	52102359	1	Tornillo DIN 933 M12-30 8.8 Cincado		
12	51030012	10	Arandela Acero DIN 125-12 Cincada		
13	53033012	11	Arandela Grower DIN 127-12 Cincada		
14	17417109	1	Kit Polea MGX1252KIT Alt. 28V 140A		
NS	17517105	1	Grueso 12,50x24x7,25 [NS]		
NS	52102358	1	Tornillo DIN 933 M12-25 8.8 Cincado [NS]		
NS	17410001.2	2	Soporte Anterior Mec. [NS]		

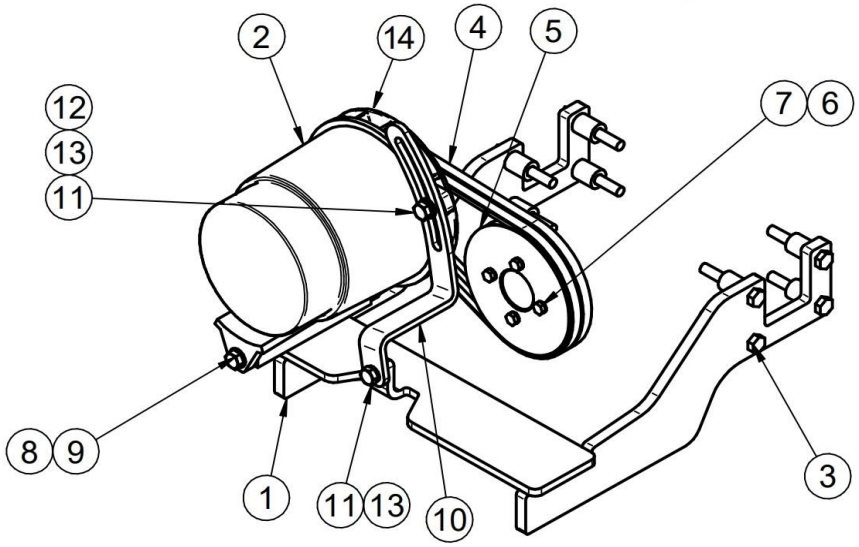

[NP] No suministrada
[NS] No mostrada