17210106			Kit Cola SDRIVE VOLVO 130S,MS25S/SD60 YANMAR		
FIG.	REF.	QTY	DESCR.	FROM	UPTO
1	17210018	1	Suplemento Volante		
2	52103161	6	Tornillo DIN 912 M6-40 8.8 Cincado		
3	17310070	1	Acopl. Elástico Tipo A D. 185		
4	53033006	8	Arandela GROWER DIN 127-6 Cincada		
5	52102156	6	Tornillo DIN 933 M6-16 8.8 Cincado		
6	13410022	1	Carcasa M-33,34,44 para Cola VOLVO 120S		
7	53033012	2	Arandela Grower DIN 127-12 Cincada		
8	53038012	3	Arandela DIN 6798-A 12 Cincada		
9	52101311	6	Tornillo DIN 931 M10-40 8.8 Cincado		
10	53033010	6	Arandela GROWER DIN 127-10 Cincada		
11	52202358	3	Tornillo DIN 933 M12-1,25-25 8.8		
12	52102358	2	Tornillo DIN 933 M12-25 8.8 Cincado		
13	13814070	1	Bomba Alimentación Elect. 12V		
14	13814012	1	Tubo Bomba/Filtro D.8 0,26		
15	51086015	1	Abraz.Una Oreja con Aro Inter. 13-15,3		
16	13814072	2	Entronque 1/8" NPTF		
17	57000361	2	Arandela Aluminio 10-14-1,5		
18	52102154	2	Tornillo DIN 933 M6-10 8.8 Cincado		
19	51030006	2	Arandela Acero DIN 125-6 Cincada		
NS	58088284	1	Abraz. Plástico 4,8 x 200 Negra [NS]		
NS	60900126	1	Ter. Bala Macho 4 mm Sec. 2,5 mm2 [NS]		

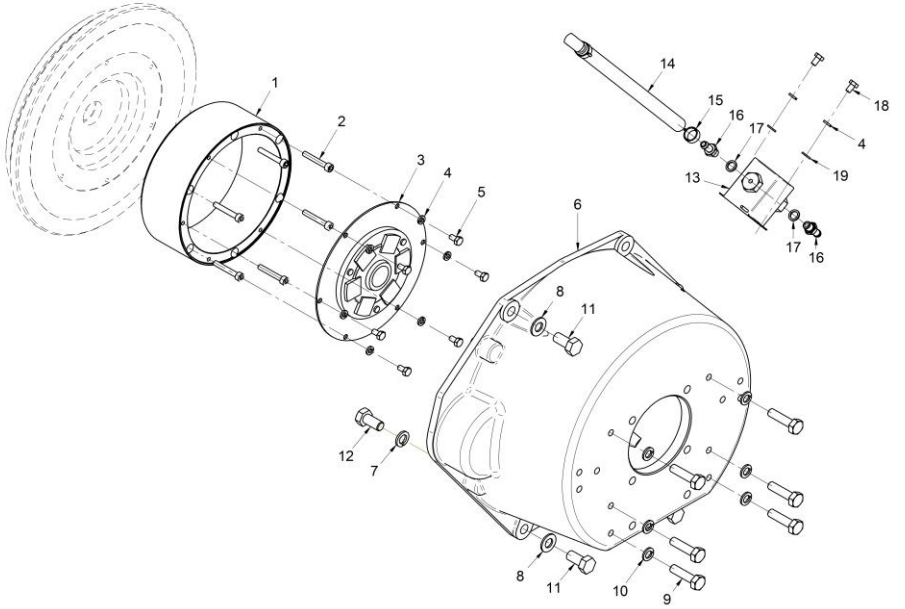

[NS] No mostrada